Угловое соединение на штифтах

Отверстия Ø5 мм и оправка ALM770920

Применение: Двери ALUMARK S44. Источник: ALUMARK S44 — каталог 2026 (190 стр.), лист 17.04, физ. стр. PDF 146.

01 / ПОДТВЕРЖДЕНО ПЕРВИЧНЫМ КАТАЛОГОМ

ПРОФИЛИ
ALM244180 (рама), ALM244280/ALM244281 (створки).

ШТИФТ
ALM885014, Ø5,0 мм; отверстие Ø5,0 мм; оправка ALM770920.

СМЕЩЕНИЕ
В каталоге: отверстие профиля смещается в большую сторону на 1,1 мм относительно паза сухаря.

РАЗМЕРЫ СХЕМЫ
Ось паза сухаря — 62,9 мм; отверстие по профилю — 64 мм (по указанным базам).

ДРУГИЕ ДЕТАЛИ
Выравнивающие уголки ALM744008, ALM744014 согласно исполнению узла.

02 / ДЕЙСТВИЯ СБОРЩИКА И ОТК

1. Проверить наличие правильного сухаря и готовность отверстий под выбранную схему.
2. До сверления сверить базу отсчёта 62,9/64 мм по чертежу листа 17.04.
3. Нанести предусмотренные составы, вставить соединитель и выравнивающие элементы.
4. Установить штифт только с оправкой ALM770920, не деформируя головку.
5. Проверить зазор/ступеньку, геометрию и выдержку сборки.

03 / УСЛОВИЯ «СТОП»: НЕ ПЕРЕДАВАТЬ ДАЛЬШЕ

- Отверстия сверлились от иной базы без подтверждения по узлу.
- Штифты забиты без оправки, деформированы или не обеспечивают фиксацию.

04 / ДОКАЗАТЕЛЬСТВА И ОГРАНИЧЕНИЯ

Что сохранить: Фото отверстий до штифта, базового размера, использованной оправки и собранного угла.

Ограничение: Рекомендация о втором ряде штифтов для нестандартных створок — не отменяет расчёта и согласования конструкции.

ALUMARK

17. Сборка конструкции двери

17.4. Угловое соединение на штифтах

Схема штифтования углового сухаря

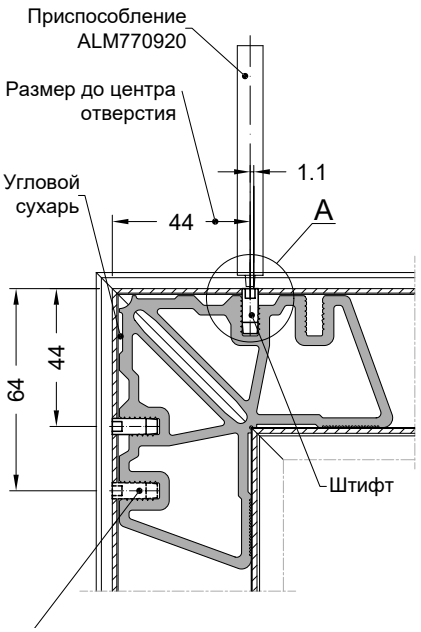

При изготовлении нестандартных створок (по размеру и по весу) рекомендуется устанавливать дополнительный комплект штифтов во второй ряд пазов углового сухаря.
Во всех случаях отверстие в профиле сверлится со смещением 1,1 мм в большую сторону относительно паза в сухаре:
— размер по оси паза сухаря 62,9мм (с учетом зазора и толщины стенок профиля);
— размер по профилю 64мм.

Последовательность операций:
1. Разложить алюминиевые заготовки конструкции по контуру согласно сборочного чертежа.
2. На срез алюминиевых профилей нанести герметик нейтральной кислотности (желательно по цвету близкий к декоративному покрытию профиля).
3. Нанести двухкомпонентный клей на угловые сухари и по-очереди вставить в полости профилей.
4. Вставить выравнивающие уголки ALM744008 и ALM744014 в соответствующий паз каждого профиля.
5. Вставить штифт Ø5,0 мм (артикул ALM885014) в отверстие Ø5,0 мм. С помощью оправки (приспособление ALM770920) забить штифт в посадочное место углового сухаря. Использование оправки важно, т.к. она не позволяет деформироваться торцевой поверхности штифта при плотной посадке в паз сухаря — см. чертеж. Данную операцию выполнить на одном углу конструкции и далее по-очереди на остальных углах.
6. Удалить с поверхности профиля остатки клея и герметика мягкой ветошью.
7. Выдержать собранную конструкцию для высыхания (в зависимости от марки клея функциональная прочность — 20 мин., полное отверждение — 24 часа).

Рама: ALM244180
Приспособление: ALM770920

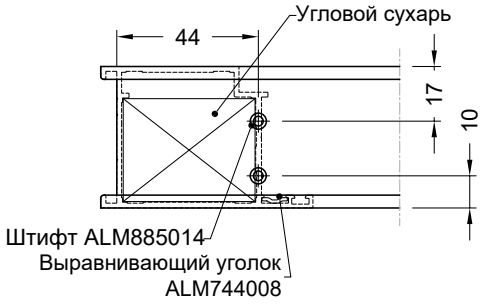

A(2:1)

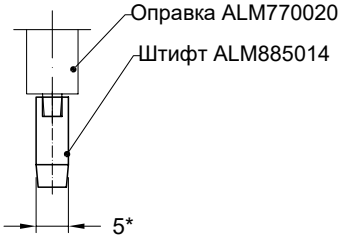

Створка: ALM244280 / ALM244281
Приспособление: ALM770920

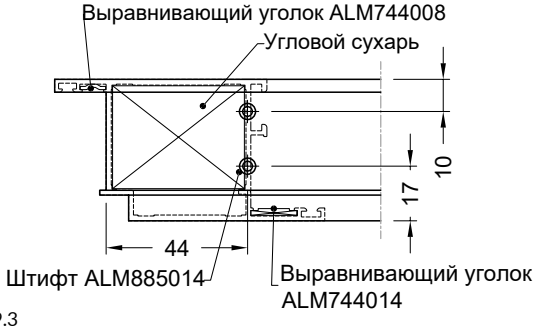

Расположение выравнивающих уголков в пазу профиля см. п. 9.3

Фрагмент оригинала: использовать только с каталогом и актуальным узлом.